Instrucciones de operación

Gato de piso hidráulico neumático

- WWH 40003 PH
- WWH 50002 PH
- WWH 60000 PH

WWH 50002 PH

WWH 40003 PH

WWH-PH-SERIES

Imprimir

Identificación de producto

Gato de piso hidráulico neumático	Número de artículo
WWH 40003 PH	6201131
WWH 50002 PH	6201130
WWH 60000 PH	6201112

Fabricante

Stürmer Maschinen GmbH
Dr.-Robert-Pfleger-Str. 26
D-96103 Hallstadt

Fax: 0049 (0) 951 96555-55

Correo electrónico: info@unicraft.de
URL: www.unicraft.de

Indicación sobre las instrucciones de uso

Instrucciones originales
según DIN EN ISO 20607:2019

Edición: 19.01.2022
Versión: 1.04
Idioma: Inglés

Autor: FL/ES/MS

Indicación sobre los derechos de autor

Copyright © 2022 Stürmer Maschinen GmbH, Hallstadt, Alemania.

Sujeto a modificaciones técnicas y errores.

Contenido

1 Introducción 3
1.1 Derechos de autor 3
1.2 Atención al cliente..... 3
1.3 Limitación de responsabilidad..... 3
2 Seguridad 3
2.1 Explicación de los símbolos 3
2.2 Obligaciones de la empresa operadora 4
2.3 Requisitos para el personal 4
2.4 Indicaciones de seguridad para el personal operativo 5
2.5 Normas generales de seguridad 5
2.6 Etiquetas de seguridad en el gato de piso 5
2.7 Equipo de protección personal 6
3 Uso previsto 6
4 Datos técnicos..... 6
4.1 Dimensiones 7
5 Transporte, embalaje, almacenamiento..... 7
5.1 Transporte 7
5.2 Embalaje 7
5.3 Almacenamiento 7
6 Descripción del dispositivo 8
7 Montaje 8
7.1 Conexión de aire comprimido 9
8 Funcionamiento 10
8.1 Condiciones de funcionamiento 10
8.2 Prueba de funcionamiento 10
8.3 Levantar la carga 10
8.4 Bajar la carga 11
8.5 Ajuste de la palanca de la bomba 11
9 Cuidado, mantenimiento y reparación 11
9.1 Cuidado por limpieza 11
9.2 Mantenimiento y reparación 11
9.3 Programa de mantenimiento 12
10 Resolución de problemas 13
11 Eliminación, reciclaje de dispositivos usados . 13
11.1 Desmantelamiento 13
11.2 Eliminación de lubricantes 13
12 Repuestos 14
12.1 Pedido de repuestos..... 14
12.2 Planos de repuestos WWH 40003 PH 15
12.3 Planos de repuestos WWH 50002 PH 17
12.4 Planos de repuestos WWH 60000 PH 20
13 Declaración CE de conformidad 23

1. Introducción

Ha hecho una buena elección al comprar el gato de piso hidráulico neumático Unicraft.

Lea atentamente las instrucciones de uso antes de utilizar la máquina.

Esta es una parte importante y debe mantenerse cerca del dispositivo y accesible para todos los usuarios.

Las instrucciones de funcionamiento le informan sobre la puesta en marcha adecuada, el uso previsto, así como el funcionamiento y mantenimiento seguros y eficientes del gato de piso hidráulico neumático.

Además, observe las normas locales de prevención de accidentes y las normas generales de seguridad para el área de uso del gato de piso hidráulico neumático.

1.1 Derechos de autor

El contenido de estas instrucciones está protegido por derechos de autor y es propiedad exclusiva de Stürmer Maschinen GmbH. Su uso está permitido dentro del alcance del uso del gato de piso hidráulico neumático. No se permite ningún otro uso sin el consentimiento por escrito del fabricante.

Quedan prohibidas la transmisión y reproducción de este documento, la utilización y comunicación de su contenido, salvo autorización expresa. Las violaciones darán lugar a la responsabilidad por daños y perjuicios. Registramos derechos de marca, patente y diseño para proteger nuestros productos, en la medida de lo posible en casos individuales. Nos oponemos enfáticamente a cualquier infracción de nuestra propiedad intelectual.

1.2 Atención al cliente

Póngase en contacto con su distribuidor si tiene preguntas sobre su gato de piso o si necesita asesoramiento técnico. Le ayudarán con información especializada y asesoramiento de expertos.

Alemania:
Stürmer Maschinen GmbH
Dr.-Robert-Pfleger-Str. 26
D-96103 Hallstadt

Servicio de reparación:

Fax: 0049 (0) 951 96555-111
Correo electrónico: service@stuermer-maschinen.de

Pedidos de repuestos:
Fax: 0049 (0) 951 96555-119
Correo electrónico: ersatzteile@stuermer-maschinen.de

Siempre estamos interesados en la experiencia y el conocimiento valiosos obtenidos al usar la aplicación, que luego podrían compartirse y ser valiosos para desarrollar aún más nuestros productos.

1.3 Limitación de responsabilidad

Toda la información y las notas de estas instrucciones de funcionamiento se han resumido teniendo en cuenta las normas y reglas aplicables, la tecnología más avanzada y nuestros conocimientos y experiencias a largo plazo.

En los siguientes casos, el fabricante no se hace responsable de los daños:

- Incumplimiento de las instrucciones de uso,
- Uso inadecuado
- Empleo de personal sin experienciaf,
- Modificaciones no autorizadas
- Cambios técnicos,
- Uso de repuestos no permitidos.

El alcance real de la entrega puede diferir de las explicaciones y presentaciones descritas aquí en el caso de modelos especiales, al utilizar opciones de pedido adicionales o debido a las últimas modificaciones técnicas.

Son aplicables las obligaciones acordadas en el contrato de entrega, los términos y condiciones generales así como las condiciones de entrega del fabricante y las disposiciones legales en el momento de la celebración del contrato.

2 Seguridad

Esta sección ofrece una descripción general de todos los paquetes de seguridad importantes para la protección del personal operativo, así como para un funcionamiento seguro y sin fallos. Otras notas de seguridad basadas en tareas se incluyen en los párrafos de las fases individuales de la vida.

2.1 Explicación de los símbolos

Instrucciones de seguridad

Las notas de seguridad en estas instrucciones de funcionamiento están resaltadas con símbolos. Las notas de seguridad se introducen mediante palabras de advertencia que expresan la preocupación por el riesgo.

¡PELIGRO!

Esta combinación de símbolo y palabra de advertencia indica una situación de peligro inminente que, si no se evita, provocará la muerte o lesiones graves.

¡ADVERTENCIA!

Esta combinación de símbolo y palabra de advertencia indica una situación potencialmente peligrosa que, si no se evita, provocará la muerte o lesiones graves.

¡PRECAUCIÓN!

Esta combinación de símbolo y palabra de advertencia indica una situación potencialmente peligrosa que, si no se evita, puede provocar lesiones menores o leves.

¡ATENCIÓN!

Esta combinación de símbolo y palabra de advertencia indica una posible situación peligrosa que, si no se evita, puede provocar daños a la propiedad y al medio ambiente.

¡NOTA!

Esta combinación de símbolo y palabras de advertencia indica una posible situación peligrosa que puede provocar daños a la propiedad y al medio ambiente si no se evitan.

Consejos y recomendaciones

Consejos y recomendaciones

Este símbolo resalta consejos y recomendaciones útiles, así como información para una operación eficiente y sin problemas.

Es necesario observar las notas de seguridad escritas en estas instrucciones de funcionamiento para reducir el riesgo de lesiones personales y daños a la propiedad.

2.2 Obligaciones de la empresa operadora

del operador

El operador es la persona que opera la máquina por sí mismo con fines comerciales o que la pone a disposición de un tercero para su uso o aplicación y que tiene la responsabilidad legal del producto para la protección del usuario, el personal o terceros durante la operación.

Obligaciones de la empresa operadora

Si el gato de piso se utiliza con fines comerciales, la empresa operadora del gato de piso debe cumplir con las normas legales de seguridad en el trabajo. Por lo tanto, deben cumplirse las notas de seguridad de este manual de instrucciones, así como las normas de seguridad, prevención de accidentes y protección del medio ambiente vigentes para el área de aplicación del gato de piso. Se aplica en particular lo siguiente:

- La empresa operadora debe estar informada sobre las normas de seguridad industrial aplicables y analizar más a fondo los peligros resultantes de las condiciones especiales de trabajo en el lugar de uso del gato de piso. Debe implementarlos en forma de manuales de operación para la operación del gato de piso.
- Durante toda la vida útil del gato de piso, la empresa operadora debe verificar si los manuales de operación elaborados por ella corresponden al estado actual de la normativa, y debe adaptarlos si es necesario.
- La empresa operadora debe regular y determinar sin ambigüedades las responsabilidades de instalación, operación, solución de problemas, mantenimiento y limpieza.
- La empresa operadora debe asegurarse de que todas las personas que trabajen con el gato de piso hayan leído y entendido este manual. Además, debe instruir al personal a intervalos regulares e informarles sobre los peligros.
- El operador debe proporcionar el equipo de protección necesario al personal y ordenar el uso del equipo de protección necesario de manera vinculante.

Además, la empresa operadora es responsable de mantener el gato de piso siempre en un estado técnicamente impecable. Por lo tanto, se aplica lo siguiente:

- El operador debe asegurarse de que se cumplan los intervalos de mantenimiento descritos en este manual.
- El operador debe hacer controlar periódicamente todos los dispositivos de seguridad para comprobar su buen funcionamiento y su integridad.

2.3 Requisitos para el personal

Calificaciones

Las diferentes tareas descritas en este manual representan diferentes requisitos para las calificaciones de las personas encargadas de estas tareas.

¡ADVERTENCIA!

¡Peligro en caso de cualificación insuficiente del personal!

Las personas insuficientemente calificadas no pueden estimar los riesgos al usar el gato de piso y se exponen a sí mismos y a otros al peligro de lesiones graves o letales.

- Haga que todos los trabajos sean realizados únicamente por personas cualificadas.
- Mantener fuera de la zona de trabajo a personas insuficientemente cualificadas.

Solo las personas de las que se puede esperar procedimientos de trabajo confiables pueden realizar todos los trabajos. Las personas cuya capacidad de respuesta se vea afectada, por ejemplo, por drogas, alcohol o medicamentos, no pueden trabajar con la máquina.

Operador

El operador es instruido por la empresa operadora sobre las tareas asignadas y los posibles riesgos en caso de comportamiento inadecuado. Cualquier tarea que deba realizarse más allá de la operación en el modo estándar solo debe ser realizada por el operador si está indicado en estas instrucciones y si la empresa operadora lo encargó expresamente.

electricista calificado

Debido a su formación técnica, conocimientos y experiencia, así como al conocimiento de las normas y reglamentos pertinentes, los electricistas cualificados pueden realizar trabajos en sistemas eléctricos y reconocer y evitar peligros potenciales de forma independiente. Los electricistas calificados están especialmente capacitados para el entorno de trabajo en el que trabajan y están familiarizados con las normas y reglamentos pertinentes.

Personal calificado

Debido a su formación profesional, conocimientos y experiencia, así como a su conocimiento de las normativas pertinentes, el personal especializado es capaz de realizar las tareas asignadas y de reconocer y evitar posibles peligros por sí mismo.

Fabricante

Ciertos trabajos solo pueden ser realizados por personal especializado del fabricante. Otro personal no está autorizado para realizar estos trabajos. Póngase en contacto con nuestro servicio de atención al cliente para la ejecución de todos los trabajos que surjan.

2.4 Información de seguridad para el personal operativo

- El personal operativo siempre debe asegurarse de que el máx. especificado. No se excede la capacidad de carga del gato de piso.
- Se debe asegurar que el suelo sea lo suficientemente estable para soportar la carga.
- Levante las cargas solo en terreno llano, uniforme y firme con el gato de piso.
- Para vehículos a levantar, enderezar las ruedas y bloquear con cuñas de tamaño suficiente.
- Nunca mueva la carga levantada.
- Nunca se debe trabajar debajo de la carga levantada sin asegurarla adicionalmente con cremalleras.
- El operador también debe asegurarse de que ninguna persona no autorizada trabaje en y con el gato de piso (por ejemplo, operando dispositivos contra el uso no autorizado).
-
- El operador está obligado a inspeccionar el gato de piso al menos una vez al día (diariamente) en busca de daños y defectos visibles desde el exterior, y a informar de inmediato cualquier cambio (incluido el rendimiento) que afecte la seguridad.
- El operador debe asegurarse de que el gato de piso sea siempre operado en perfectas condiciones. Si es necesario, el operador debe obligar al personal operativo a usar ropa protectora, etc.
- En principio, ningún equipo de seguridad puede ser desmontado o puesto fuera de servicio, existe riesgo de aplastamiento masivo.

2.5 Normas generales de seguridad

¡NOTA!

En cada caso, se deben observar las reglamentaciones o directrices y normas vigentes en el país de uso (en la versión vigente respectiva).
En Alemania en este momento
DIN EN 1494: 2000 + A1: 2008: Equipos de elevación móviles o móviles y equipos relacionados.
Directiva CE de Máquinas 2006/42/CE

Las actividades de mantenimiento e inspección solo pueden llevarse a cabo cuando no esté en uso y solo por personal capacitado.

Se señala que, por razones de seguridad, no se permiten modificaciones y cambios no autorizados en los dispositivos.

2.6 Etiquetas de seguridad en el gato de piso

Las siguientes marcas de seguridad están adheridas al gato de piso (Fig. 1), las cuales deben observarse y seguirse.

Fig. 1: Etiquetas de seguridad y placa de características WWH 40003 PH

Las marcas de seguridad en el gato de piso no deben quitarse. Las marcas de seguridad dañadas o faltantes pueden provocar fallos de funcionamiento, lesiones personales y daños materiales. Deben ser reemplazados inmediatamente. Si las marcas de seguridad no son inmediatamente reconocibles y comprensibles, el gato de piso debe dejar de funcionar hasta que se hayan colocado nuevas marcas de seguridad.

2.7 Equipo de protección personal

El equipo de protección personal sirve para proteger a las personas contra los deterioros de la seguridad y la salud durante el trabajo. El miembro del personal debe usar equipo de protección personal mientras realiza diferentes tareas en y con la máquina que se indican en los párrafos individuales de estas instrucciones.

El equipo de protección personal se explica en el siguiente párrafo:

Protección para la cabeza

El casco industrial protege la cabeza contra la caída de objetos y golpes contra objetos fijos.

Guantes protectores adecuados

Los guantes protectores sirven para proteger las manos contra componentes afilados, así como contra fricción, abrasiones o lesiones profundas.

Botas de seguridad

Las botas de seguridad protegen los pies de aplastamientos, caídas de piezas y resbalones en suelos resbaladizos.

Ropa de protección

La ropa de protección está hecha de un tejido ceñido sin las partes sobresalientes de baja resistencia al desgarro.

2.8 Fichas de datos de seguridad

Las fichas de datos de seguridad sobre mercancías peligrosas se pueden obtener de su distribuidor especializado o llamando al +49 (0)951/ 96555-0. Los distribuidores especializados pueden encontrar fichas de datos de seguridad en el área de descargas del portal de socios.

2.9 Uso previsto

El gato de taller se utiliza exclusivamente para subir y bajar cargas, p. ej. vehículos, hasta la carga máxima especificada.

El uso previsto también incluye el cumplimiento de toda la información contenida en estas instrucciones.

2.10 Mal uso razonablemente previsible

Cualquier uso más allá del uso previsto o cualquier otro uso se considera mal uso.

Los posibles usos indebidos pueden ser:

- Modificaciones en el gato de taller o en los accesorios.
- No observar los signos de desgaste y daño.
- Trabajos de servicio por parte de personal no capacitado o no autorizado.
- Uso de accesorios o repuestos no aprobados por el fabricante.
- Mal uso del gato de taller.
- Operar el gato de taller si las instrucciones de operación no se han leído y entendido completamente.
- Manipulación deliberada o descuidada del gato de taller durante el funcionamiento.

2.11 Riesgos residuales

Incluso si se observan todas las instrucciones de seguridad y la máquina se utiliza de acuerdo con las instrucciones, todavía existen riesgos residuales, que se enumeran a continuación.

- Durante la operación existe el riesgo de aplastamiento de las extremidades superiores e inferiores.
- Durante los trabajos de instalación y preparación, puede ser necesario desmontar el equipo de protección en el lugar. Esto crea varios riesgos residuales y peligros potenciales de los que todo operador debe ser consciente.

3 Datos técnicos

Tipo	40003 PH	50002 PH	60000 PH
Longitud	830mm	805mm	875mm
Ancho/ Profundidad	295mm	282mm	295mm
Altura	125mm	190mm	1530mm
Peso	44 kg	73 kg	64 kg
Capacidad de carga	40/20/10 toneladas	50/25 toneladas	20/40/60 toneladas
Altura de elevación	57/49/53mm	106/104 mm	56/49/57mm
Necesidad de aire / litros por carrera	110 litros	113 litros	97 litros
Altura final máx.	284mm	425mm	312mm
Suelo autorización	125mm	215mm	150mm
Presión operacional	9-12 bares	9-12 bares	8-12 bares

3.1 Dimensiones

40003 PH

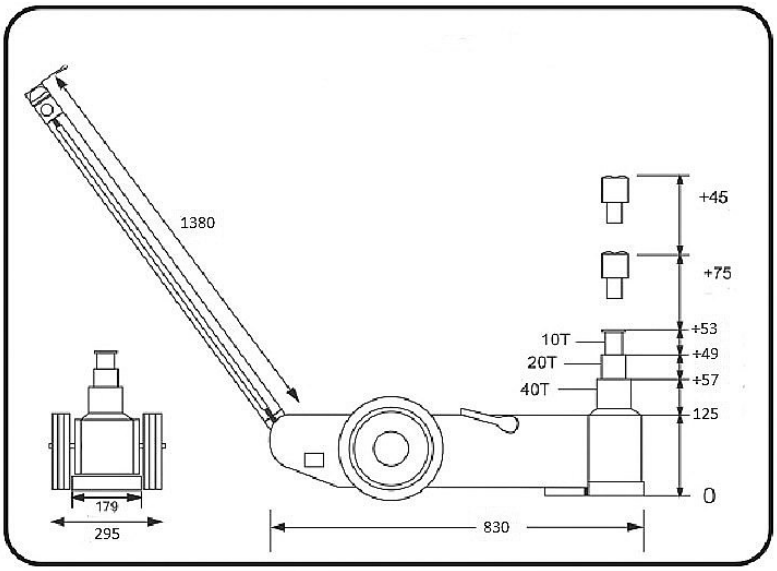

WWH 50002 PH

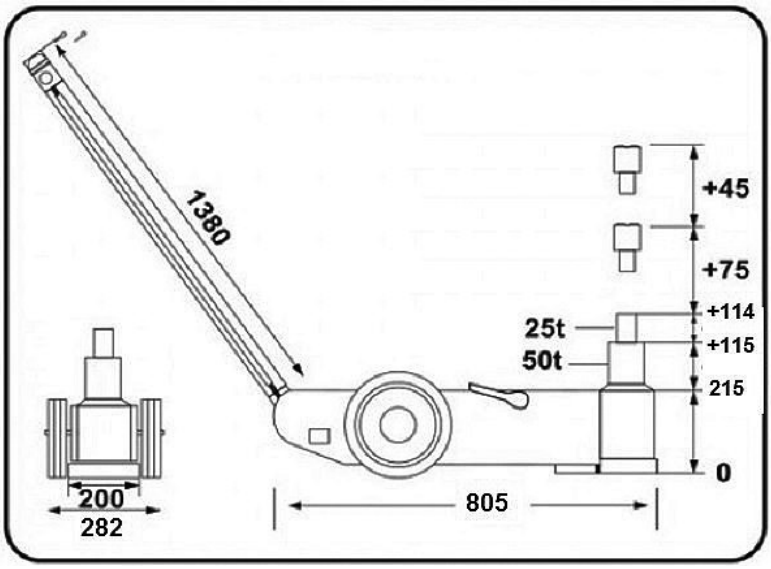

Fig. 2: Dimensiones 40003 PH (arriba) y WWH 50002 PH (abajo)

4 Transporte, embalaje, almacenamiento

4.1 Transporte

Compruebe el gato de piso en el momento de la entrega para ver si presenta daños visibles durante el transporte. Si nota algún daño en el dispositivo, infórmelo de inmediato al transportista o al distribuidor.

¡NOTA!

El gato de piso debe protegerse de la humedad.

4.2 Embalaje

Todos los materiales de embalaje y accesorios de embalaje usados son reciclables y deben llevarse a un depósito de reciclaje de materiales para su eliminación.

El embalaje de entrega está hecho de cartón, así que deséchelo con cuidado haciéndolo picar y entregándolo a la colección de reciclaje.

La película está hecha de polietileno (PE) y las partes acolchadas de poliestireno (PS). Entregue estas sustancias en un punto de recogida de materiales reciclables o en la empresa de eliminación de residuos que se ocupa de su región.

4.3 Almacenamiento

El gato de piso debe lubricarse y luego almacenarse en un ambiente seco y libre de heladas.

Guarde el gato de piso únicamente con el brazo de elevación bajado y la válvula de drenaje cerrada. No coloque nada sobre el gato de piso.

5 Descripción del dispositivo

Las ilustraciones de este manual pueden diferir del original.

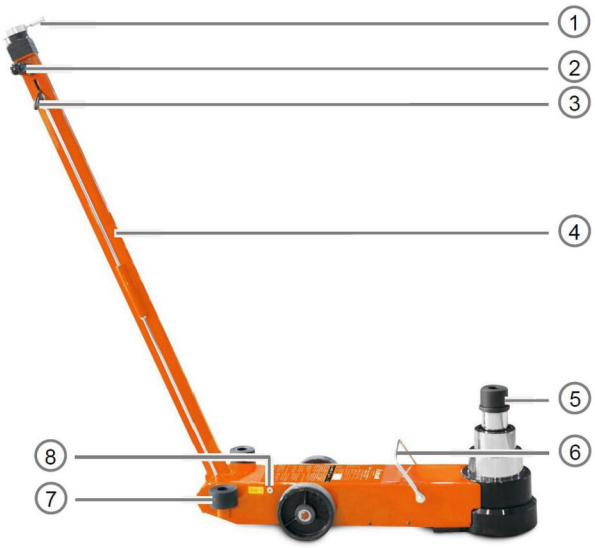

Fig. 3: Descripción WWH 40003 PH

1 Válvula de control

2 Manejar

3 Palanca de ajuste

4 Palanca de bomba

5 silla de montar

6 Asa de transporte

7 Pieza de fijación

8 Tapón de llenado de aceite

6 Montaje

¡Utilice guantes de protección adecuados!

¡Use botas de seguridad!

¡Use ropa protectora!

¡PRECAUCIÓN!

¡Peligro de aplastamiento!

Se pueden producir lesiones en la mano y los dedos por el uso inadecuado del gato de piso.

Paso 1: Conecte las líneas de aire al aire comprimido conexiones en el gato de piso (Fig. 5 y Fig. 6 para los modelos WWH 40003 y 60000 PH) (Fig. 7 para el modelo WWH 50002 PH).

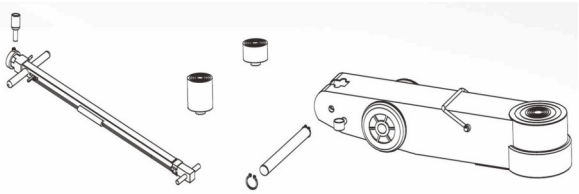

Fig. 4: Componentes del dispositivo

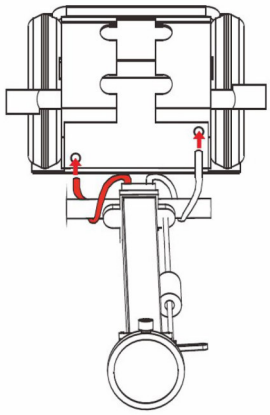

Fig. 5: Conexión de las líneas de aire, modelos WWH 40003 y 60000 PH

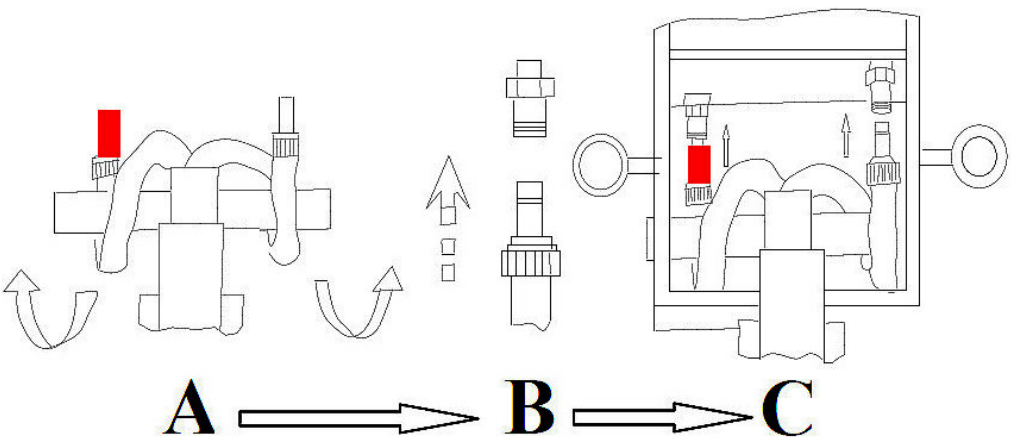

Fig. 6: Conexión de líneas de aire comprimido modelo WWH 50002 PH

Paso 2: Monte la palanca de maniobra en la máquina con la ayuda del tornillo. Sujete el circlip e inserte los accesorios de tubería en los manguitos de acuerdo con sus diferentes diámetros exteriores. Montar la palanca de maniobra para trabarla en el sentido horizontal, 45° y 90°, del gato (Ver Figura 6, ítem A y ítem B).

Paso 3: Montar la palanca de maniobra con el adjunto atornille y asegúrelo con los circlips

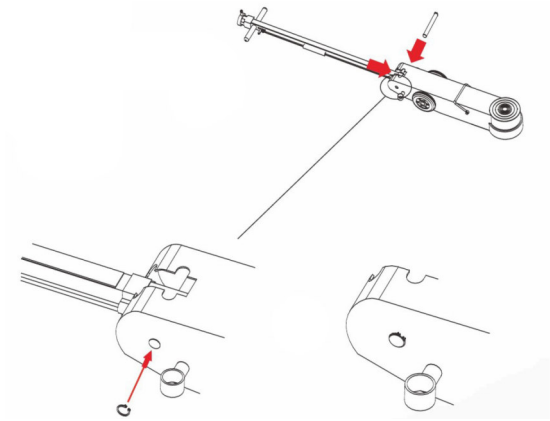

Fig. 7: Montaje de la palanca de la bomba

Paso 4: Atornille la palanca de la válvula de control a la cabeza del palanca de maniobra y coloque los accesorios en las ranuras previstas en el lateral del gato

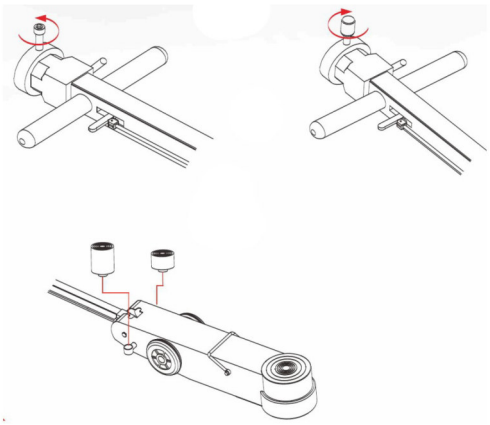

Fig. 8: Inserción de la palanca de la válvula de control y piezas de fijación

6.1 Conexión de aire comprimido

Paso 1: conecte el gato de piso a una fuente de aire comprimido. La presión del aire debe ser de aproximadamente 8-12 bar (WWH 60000 PH) y 9-12 bar (WWH 40003 y 50002 PH). La línea de aire comprimido del compresor debe tener un diámetro interior de al menos 8 mm. El aire comprimido producido debe estar limpio, sin condensación y nebulizado con aceite.

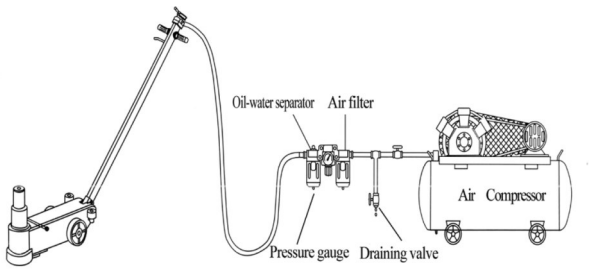

Fig. 9: Diagrama de conexión para el suministro de aire comprimido

¡NOTA!

El suministro de aire debe estar limpio y seco. Es recomendable añadir un separador de aceite-agua.

7 Operación

¡PELIGRO!

¡Peligro de muerte por caída de la carga!

Las cargas que caen, resbalan o vuelcan pueden provocar lesiones graves o incluso la muerte.

- Nunca exceda la carga máxima especificada.
- Asegúrese de que el suelo sea lo suficientemente fuerte para soportar la carga.
- Nunca mueva la carga levantada.
- Nunca levante una carga que resbale, caiga, vuelque o cuyos componentes no estén firmemente conectados.
- Nunca trabaje debajo de la carga levantada sin asegurarla adicionalmente con soportes de apoyo.
- Para el punto de fijación del gato de piso a la carga, seguir las instrucciones del fabricante de la carga.
- Distribuya el peso en el centro del sillín del gato de piso.
- Nunca coloque arandelas entre la superficie de apoyo del gato de piso y la carga.
- Elevar cargas con el gato de piso únicamente sobre una superficie horizontal, nivelada y firme.
- Para vehículos a levantar, colocar las ruedas rectas y bloquear con cuñas suficientemente dimensionadas.
- No eleve a ninguna persona individualmente o junto con la carga.
- Al salir del lugar de trabajo, baje la carga si no está asegurada adicionalmente con soportes de apoyo.
- Nunca deje una carga levantada desatendida.

¡PRECAUCIÓN!

¡Peligro de aplastamiento!

El trabajo inadecuado en el gato de piso presenta un riesgo de lesiones en las extremidades superiores e inferiores.

¡Utilice guantes de protección adecuados!

¡Use ropa protectora!

¡Use botas de seguridad!

¡NOTA!

- El personal de operación debe estar familiarizado con la operación y función del gato de piso y las normas de seguridad correspondientes.
- El operador es responsable de asegurarse de que todo el personal operativo haya recibido la formación necesaria.

7.1 Condiciones de funcionamiento

El área de trabajo debe estar seca, protegida contra incendios y explosiones y libre de sustancias corrosivas y tóxicas.

Los materiales peligrosos, como líquidos inflamables, materiales tóxicos o radiactivos, no deben levantarse con el gato de piso.

7.2 Prueba de funcionamiento

Antes de la operación bajo carga, realice una prueba con prueba de todas las funciones sin carga.

7.3 Levantar la carga

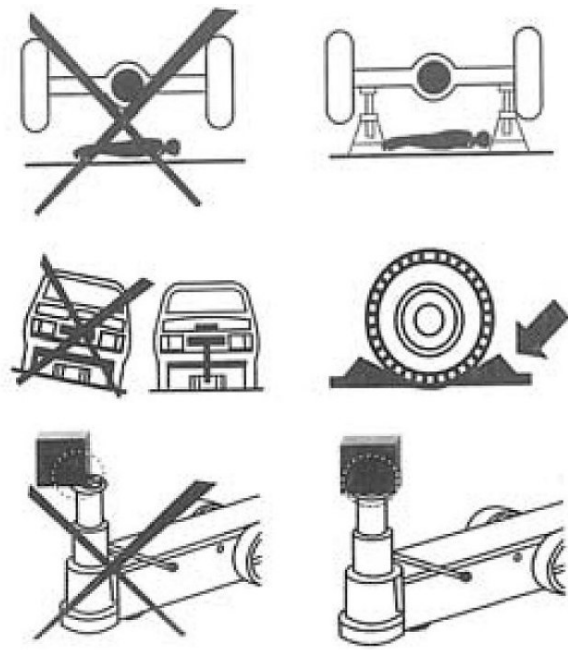

Fig. 10: Tenga en cuenta los siguientes puntos al levantar

Paso 1: Verifique que la carga a levantar esté nivelada y superficie firme y bloquee las ruedas de los vehículos.

Paso 2: Deslice el gato de piso debajo de un punto de elevación de la carga previsto para el gato de piso (¡observe las instrucciones del fabricante!).

Paso 3: Gire la válvula de control en la palanca de la bomba aproximadamente su propio eje hacia la derecha (en el sentido de las agujas del reloj) hasta que la bomba arranque.

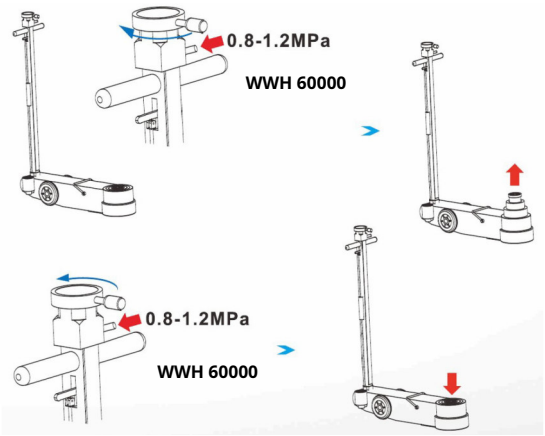

Fig. 11: Elevación y descenso de la carga

Paso 4: Antes de que el pistón toque el vehículo, verifique de nuevo la posición correcta del asiento del gato en relación con los puntos de montaje del vehículo. Asegúrese de que la carga se distribuya en el centro del asiento del gato.

Paso 5: Levante la carga lenta y uniformemente a la altura deseada altura.

Paso 6: Asegure el vehículo con la ayuda de bloques de soporte.

¡NOTA!

El operador debe tener suficiente libertad de movimiento.

7.4 Bajar la carga

Paso 1: gire la válvula de control alrededor de su eje hacia la izquierda (en sentido anti-horario). Cuanto más abra la válvula de control, más rápida será la velocidad de drenaje.

Paso 2: Cuando el gato de taller esté completamente bajado, sacarlo debajo de la carga.

¡PRECAUCIÓN!

¡Peligro de aplastamiento!

Cuando se suelta la carga, puede causar hematomas en las extremidades superiores e inferiores.

- No sostenga las extremidades superiores e inferiores entre la carga y el suelo al depositar la carga.

7.5 Ajuste de la palanca de la bomba

La palanca de la bomba se puede mover a tres posiciones diferentes.

Paso 1: Tire de la palanca de ajuste e incline la palanca de maniobra.
ver a la posición deseada.

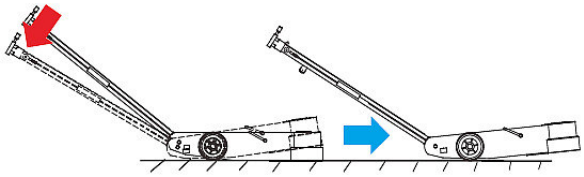

Fig. 12: Elevación y descenso de la carga

8 Cuidado, mantenimiento y reparación

8.1 Cuidado por limpieza

El gato de piso debe mantenerse siempre limpio.

¡Utilice guantes de protección adecuados!

¡NOTA!

Nunca use agentes de limpieza fuertes para ninguna tarea de limpieza. Esto puede dañar o destruir el dispositivo.

Todas las superficies de plástico y lacadas deben limpiarse con un paño suave y húmedo y un agente de limpieza neutro. Retire cualquier exceso de lubricante o aceite derramado con un paño seco y sin pelusa.

Retire el exceso de grasa o el aceite derramado con un paño seco y sin pelusa.

8.2 Mantenimiento y reparación

¡ATENCIÓN!

Los trabajos de mantenimiento y reparación solo pueden ser realizados por personas instruidas.

¡ATENCIÓN!

Antes de iniciar los trabajos de limpieza y mantenimiento, desconecte el aire comprimido de la unidad.

¡ATENCIÓN!

Utilice únicamente repuestos y accesorios originales para evitar posibles daños y lesiones.

Si el gato de suelo no funciona correctamente, póngase en contacto con un distribuidor o con nuestro servicio de atención al cliente. Los datos de contacto se encuentran en el capítulo 1.2 Atención al cliente.

Todos los equipos de seguridad y protección deben reinstalarse inmediatamente después de que se hayan completado los trabajos de reparación y mantenimiento.

Paso 1: Lubrique todas las partes móviles del gato de piso con grasa de alta calidad.

Paso 2: Verifique que el gato de piso no tenga daños externos antes cada uso.

Paso 3: Compruebe el nivel de aceite hidráulico a intervalos regulares y llene el aceite hidráulico con viscosidad ISO VG 15 si es necesario.

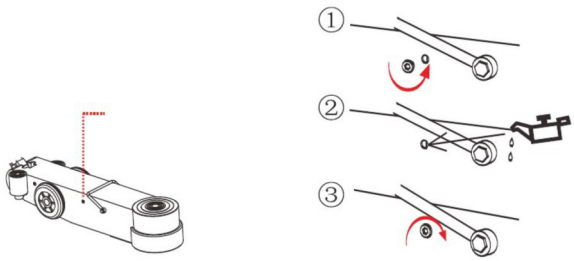

Fig. 13: Llene el aceite hidráulico

Paso 4: Asegúrese de que todas las instrucciones de seguridad en el trabajo-gato de la tienda son claramente visibles.

8.3 Programa de mantenimiento

Mantenimiento intervalo ce	
a diario	Vacíe el filtro/separador de agua y llene el lubricador de aceite con aceite. Lubrique todas las partes mecánicas con unas gotas de aceite. Al mismo tiempo, revise el gato y los accesorios para ver si están desgastados.
mensual	Lubrique el motor de presión de aire. Retire la manguera de aire, inyecte aceite en la conexión de aire y vuelva a conectar la manguera de aire. Abra la válvula de control (sentido horario) para lubricar las paredes del cilindro.
Bajo demanda	Llene aceite hidráulico a través de la abertura en el lado izquierdo de la carcasa. El nivel de aceite correcto alcanzará el borde inferior de la abertura cuando el gato esté horizontal y el cilindro esté completamente bajado. Use aceite hidráulico de alta calidad con viscosidad ISO VG 15. **¡Nunca utilice líquido de frenos!**
anual	El gato de piso debe ser inspeccionado por un especialista de acuerdo con las normas nacionales, pero al menos una vez al año, en los siguientes puntos: Daños, desgaste, ajuste de la válvula de seguridad, cilindro y bomba por fugas.

9 Solución de problemas

Falla	Causa posible	Solución
El gato de piso no alcanza su altura máxima.	Nivel de aceite hidráulico demasiado bajo.	Llene con el aceite hidráulico.
La bomba neumática no funciona o no funciona con suficiente fuerza.	1. Los tubos de aire se han reventado y los tubos de entrada de aire están dañados, lo que provoca fugas y un suministro de aire insuficiente. 2 El pistón de la bomba neumática ex-sartenes y está sucia. El cilindro se está oxidando; muy poco aceite en el tanque.	1. Verifique el interruptor, las líneas de aire y las conexiones. Reemplácelos si están dañados. 2. límpielo y reemplácelo con un pistón adecuado. Frote el cilindro con papel de lija; llene el tanque con aceite.
El gato de piso se liberará solo bajo carga.	1. La válvula de control no está bien cerrada. 2. Núcleos de válvula desgastados	1. Cierre la válvula de control (gire en el sentido de las agujas del reloj). 2. Reemplace los núcleos de válvula de la bomba
El gato de piso no levanta una carga definida.	1. La válvula de drenaje no está bien cerrada. 2. Muy poco aceite. 3. Aire en el cilindro.	1. Cierre la válvula de drenaje. 2. Llene con aceite hidráulico. 3. Ventile el sistema hidráulico.
El pistón no está levantado	1. Hay residuos en la válvula de retención o la válvula está dañada. 2. El tubo de suministro de aceite dañado provoca fugas y no retiene la bola de acero de llenado de aceite. 3. La bomba neumática no funciona. 4. No hay aceite en el tanque	1.Limpie la válvula de retención y reemplace la bola de acero. 2. Vuelva a colocar la línea de suministro de aceite. 3. Revisa la bomba 4. Llena de aceite
Fuga del cilindro	1. Juntas del cilindro desgastadas. 2. Las líneas de combustible se han reventado. 3. El sello de aceite y el anillo de sellado de la bomba superior están dañados. 4. El anillo cóncavo de la bomba de aceite en la válvula de retención está dañado.	1. Reemplace las juntas del cilindro 2. Reemplace las líneas de combustible. 3. Vuelva a colocar el sello de aceite y el anillo de sellado. 4. Vuelva a colocar el anillo cóncavo.

10 Eliminación, reciclaje de usados dispositivos

Por su propio interés y en interés del medio ambiente, tenga cuidado de que todos los componentes de la máquina solo se eliminen de la manera prevista y permitida.

10.1 Desmantelamiento

Desconecte inmediatamente las máquinas usadas para evitar un uso indebido posterior y un peligro para el medio ambiente o las personas.

Paso 1: Eliminar todas las operaciones peligrosas para el medio ambiente materiales del dispositivo usado.

Paso 2: Si es necesario, desmonte la máquina en fácil-piezas y componentes manipulables y utilizables.

Paso 3: Deseche los componentes de la máquina y el funcionamiento materiales por los canales de disposición previstos.

10.2 Eliminación de lubricantes

Elimine cualquier fuga de grasa, usada o excesiva en los puntos de lubricación.

Las instrucciones de eliminación de los lubricantes utilizados son proporcionadas por el fabricante del lubricante. Si es necesario, solicite las hojas de datos específicas del producto.

¡ATENCIÓN!

Preste atención a una eliminación respetuosa con el medio ambiente de los refrigerantes y lubricantes usados. Tenga en cuenta las instrucciones de eliminación de sus empresas municipales de eliminación de residuos.

11 repuestos

¡PELIGRO!

¡Peligro de lesiones por el uso de repuestos incorrectos!

El uso de piezas de repuesto incorrectas o dañadas puede ocasionar peligros para el usuario y daños y fallos de funcionamiento.

- Utilice únicamente repuestos originales del fabricante o repuestos admitidos por el fabricante.
- Póngase siempre en contacto con el fabricante en caso de dudas.

Consejos y recomendaciones

La garantía del fabricante quedará anulada y sin efecto si se utilizan piezas de repuesto no permitidas.

11.1Pedido de repuestos

Las piezas de repuesto se pueden obtener del distribuidor especializado.

Especifique los siguientes datos clave al pedir piezas de repuesto:

- Tipo de dispositivo
- Artículo No.
- Puesto No.
- Año de construcción:
- Cantidad
- Modo de envío requerido (correo, flete, mar, aire, expreso)
- Dirección de envío

No se tendrán en cuenta los pedidos de repuestos que no incluyan las indicaciones anteriores. Si faltan las indicaciones sobre el modo de envío, el producto se envía a discreción del proveedor.

Encontrará información sobre el tipo de dispositivo, el número de artículo y el año de construcción en la placa de identificación que está fijada en el dispositivo.

Ejemplo

Se debe pedir el resorte para el gato de piso especial WWH 40003 PH. El resorte tiene el número Q37 en el dibujo de repuestos 3.

Al pedir repuestos, envíe una copia del plano de repuestos (3) con la parte marcada (resorte) y el número de posición marcado (Q37) al distribuidor o al departamento de repuestos y proporcione la siguiente información:

- Tipo de defecto:**Gato de suelo especial WWH 40003 PH**
- Número de artículo: **620 1131**
- Número de dibujo:**3**
- Número de posición:**P37**

El número de artículo de su dispositivo:

Gato de suelo especial WWH 40003 PH:**620 1131**

Gato de suelo especial WWH 50002 PH:**620 1130**

Gato de suelo especial WWH 60000 PH:**620 1112**

11.2Esquemas de repuestos WWH 40003 PH

Dibujo de repuestos 1

Los siguientes dibujos están destinados a identificar las piezas de repuesto necesarias en caso de servicio. Si corresponde, envíe una copia del dibujo de las piezas, incluidos los componentes resaltados, a su distribuidor autorizado.

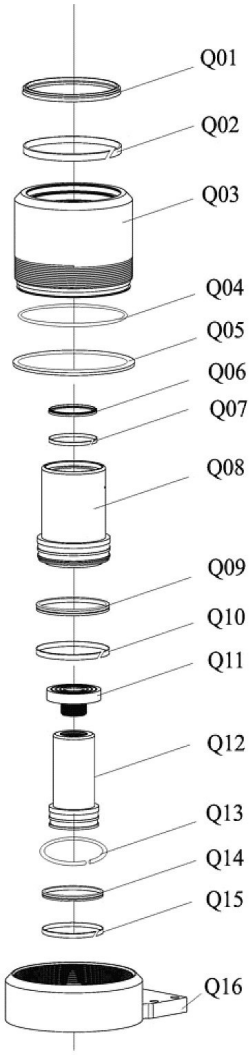

Fig. 14: Plano de repuestos 1 WWH 40003 PH

Dibujo de repuestos 2

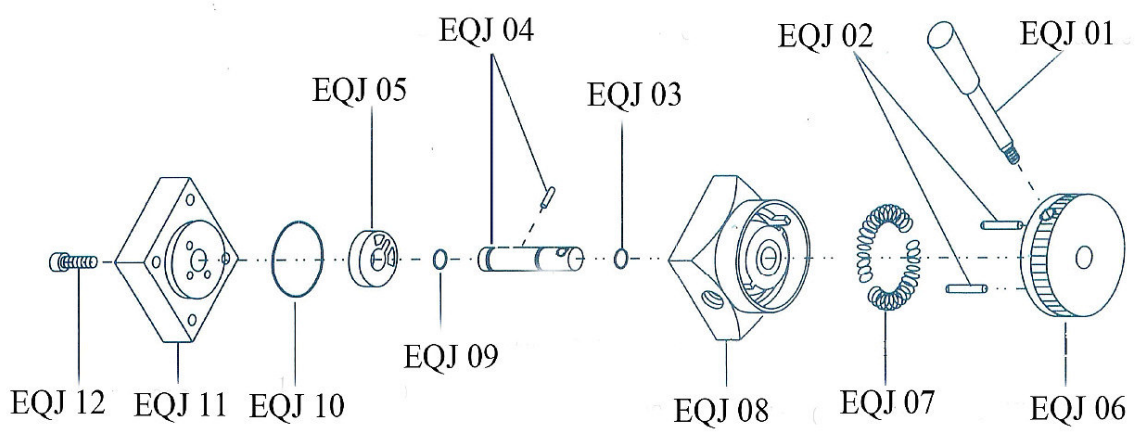

Fig. 15: Plano de repuestos 2 WWH 40003 PH

Dibujo de repuestos 3

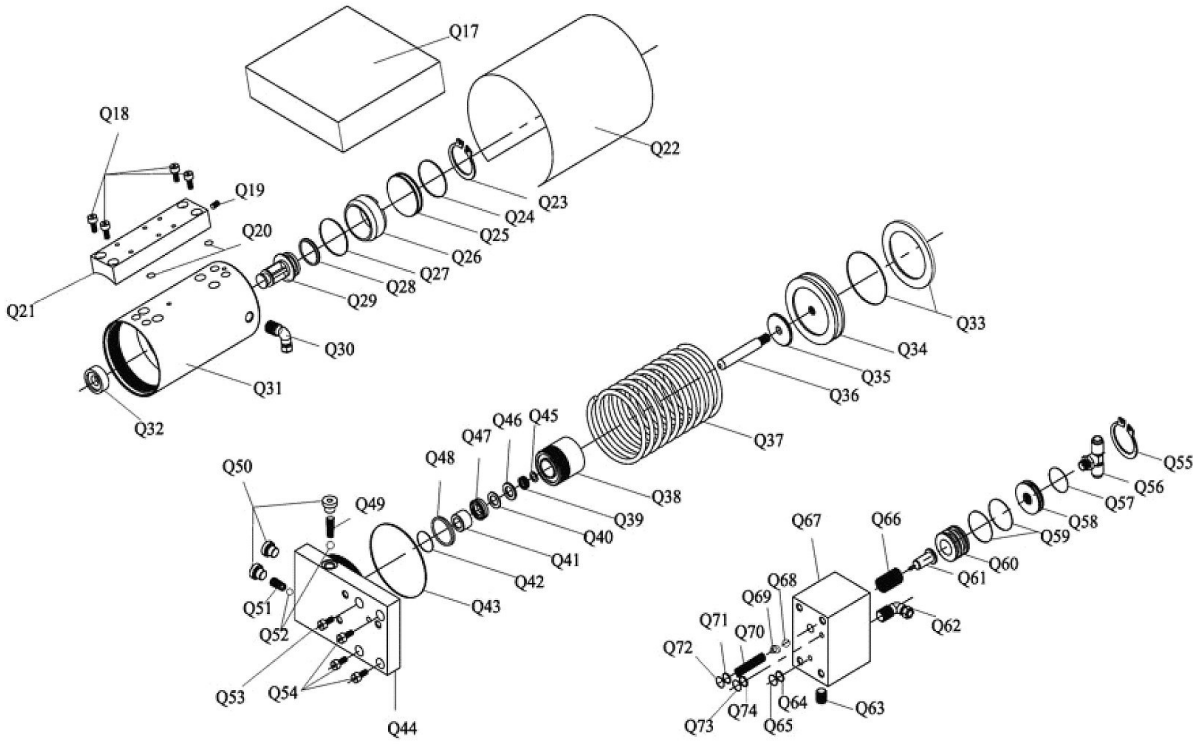

Fig. 16: Plano de repuestos 3 WWH 40003 PH

Dibujo de repuestos 4

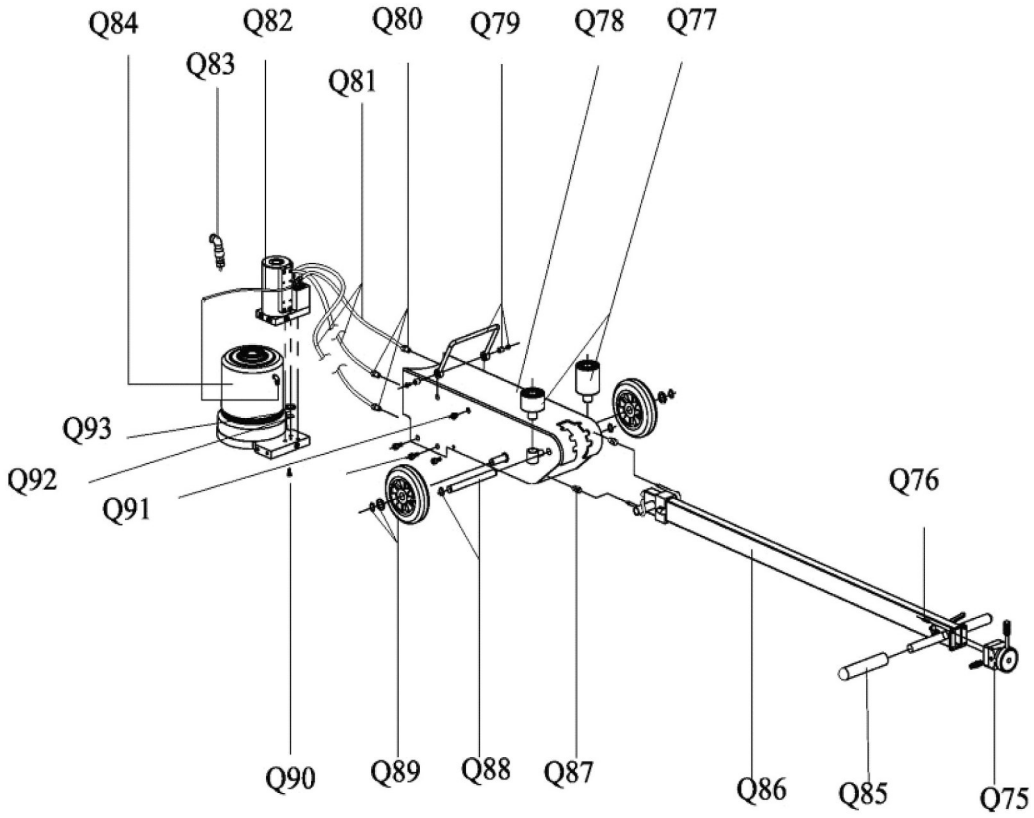

Fig. 17: Plano de repuestos 4 WWH 40003 PH

11.3Esquemas de repuestos WWH 50002 PH

Planos de repuestos 1,2 y 3

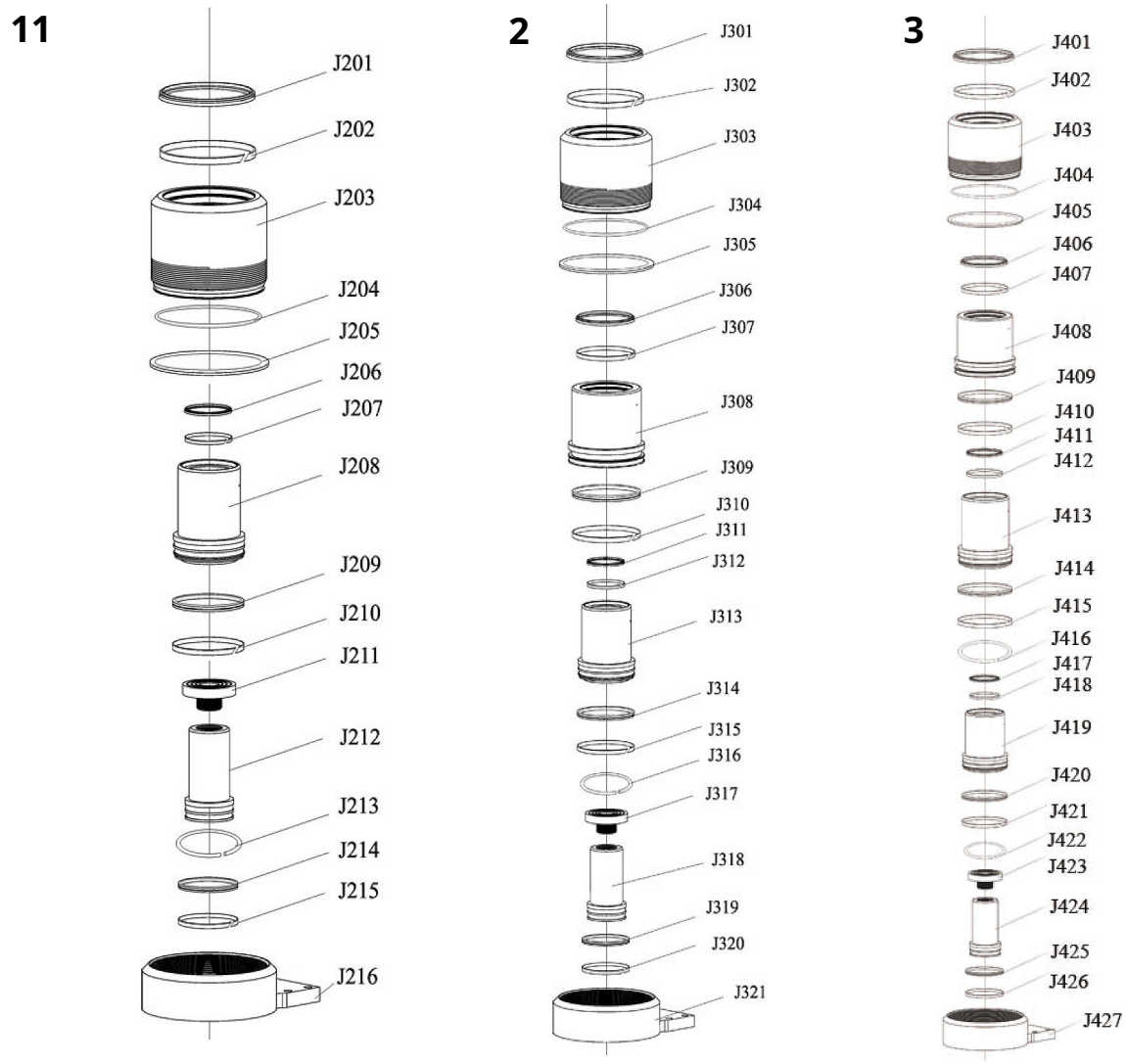

Fig. 18: Planos de repuestos 1,2 y 3 WWH 50002 PH

Dibujo de repuestos 4

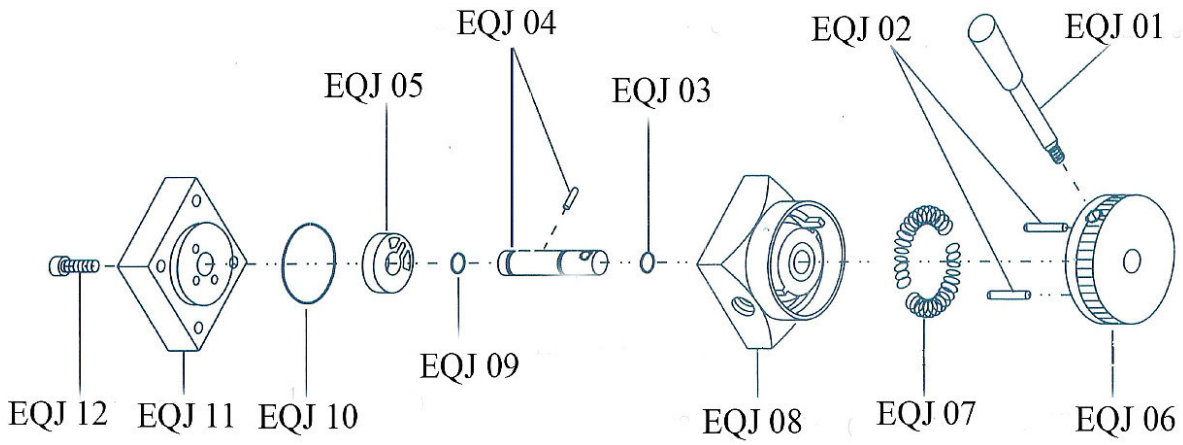

Fig. 19: Plano de repuestos 4 WWH 50002 PH

Dibujo de repuestos 5

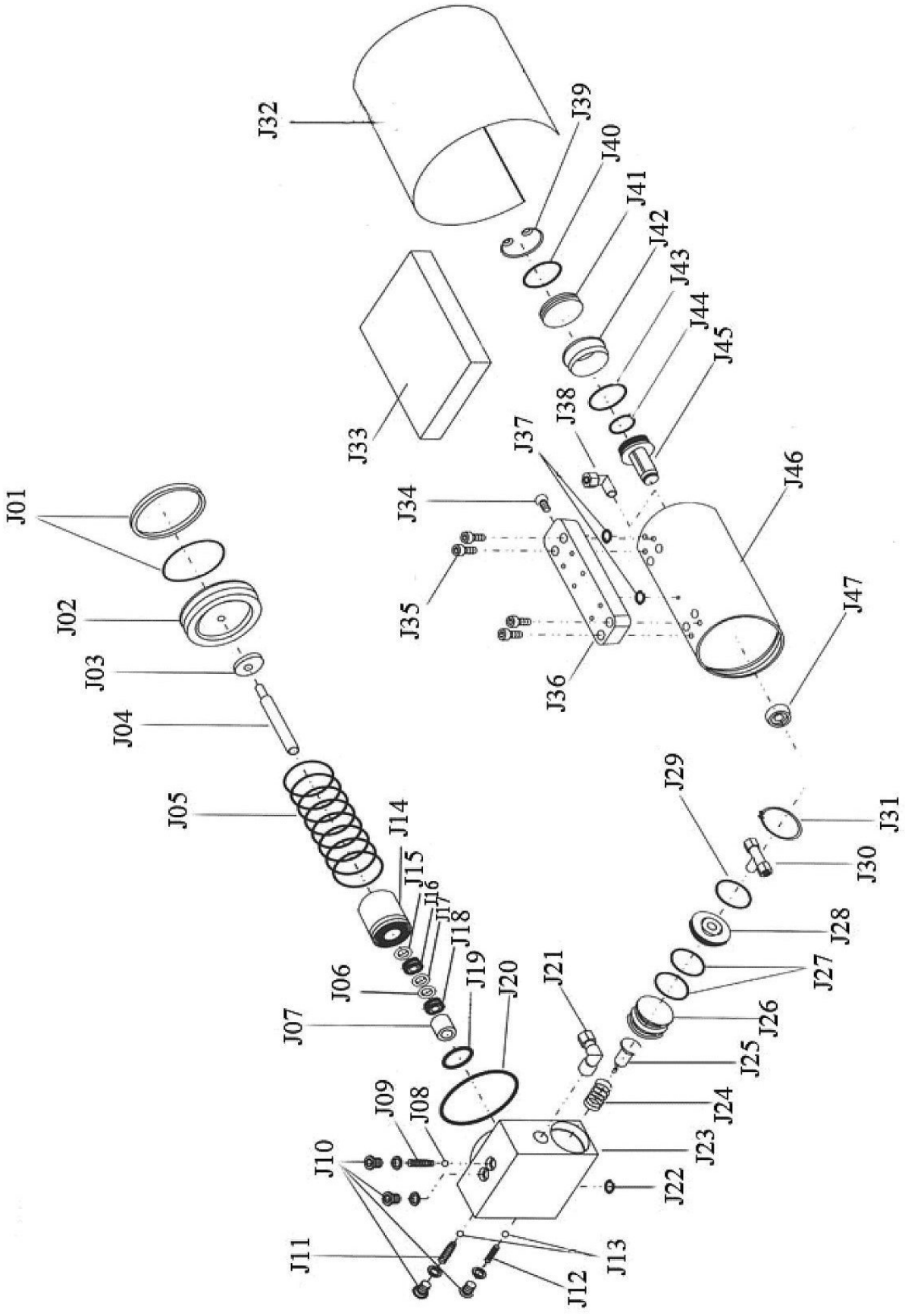

Fig. 20: Plano de repuestos 5 WWH 50002 PH

Dibujo de repuestos 6

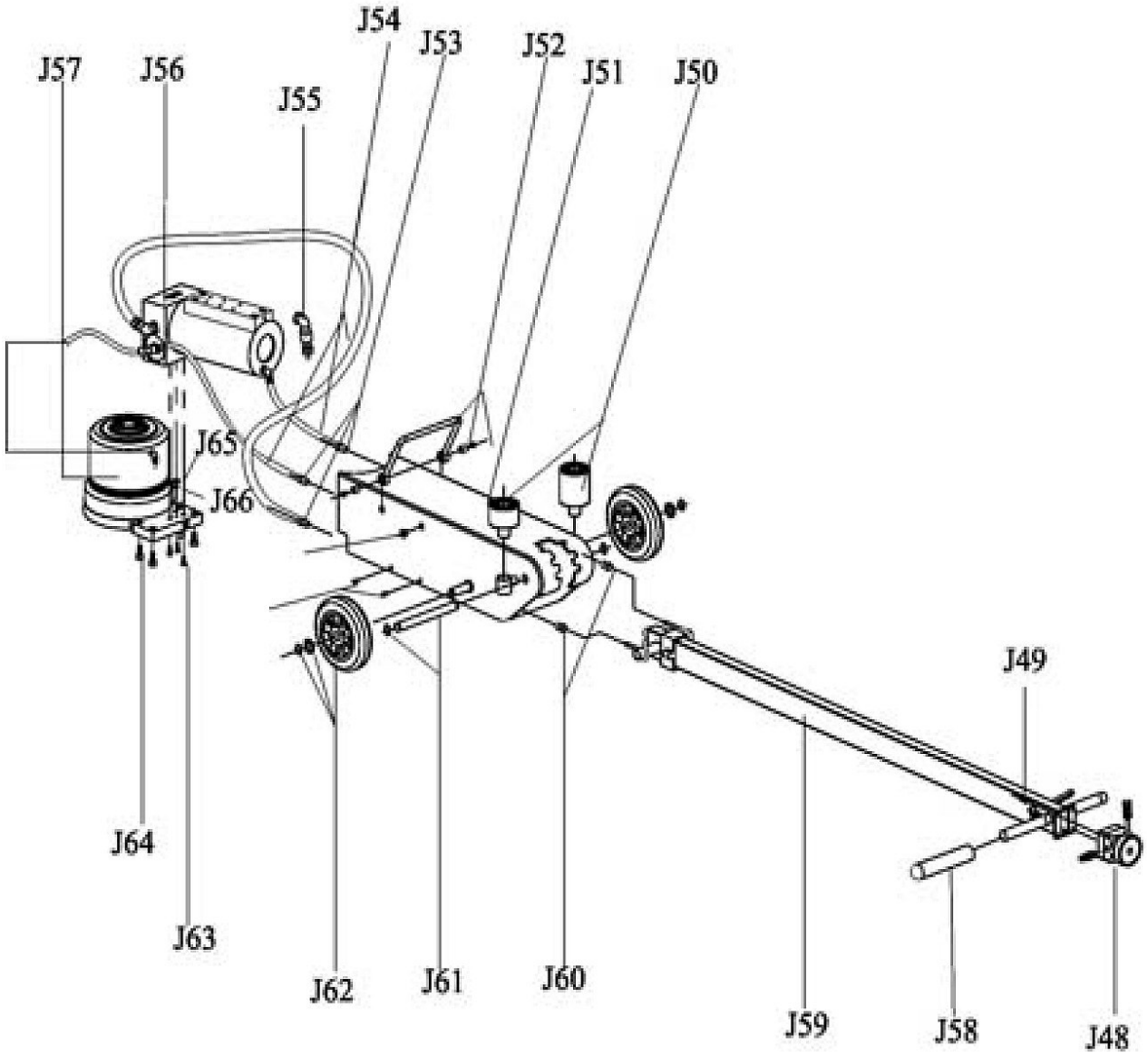

Fig. 21: Plano de repuestos 6 WWH 50002 PH

11.4 Planos de repuestos WWH 60000 PH

Dibujo de repuestos 1

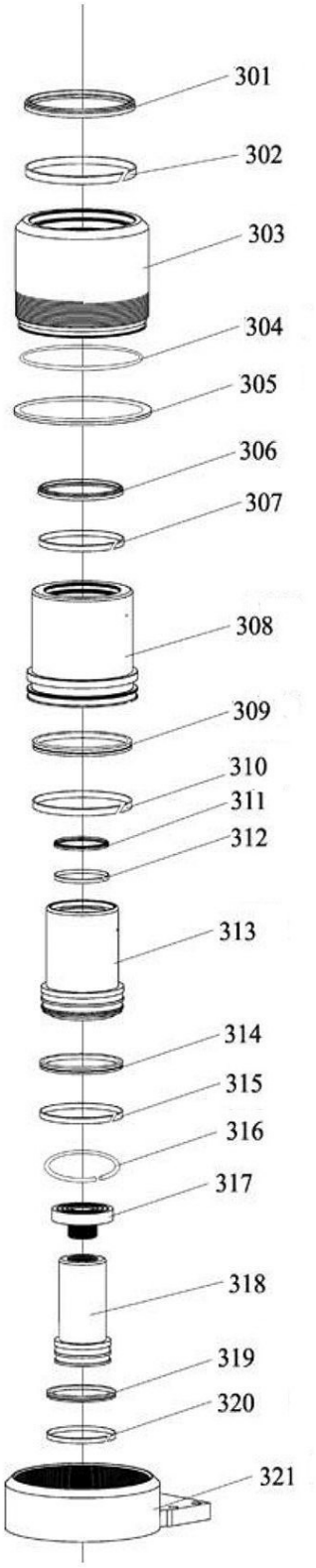

Fig. 22: Plano de repuestos 1 WWH 60000 PH

Dibujo de repuestos 2

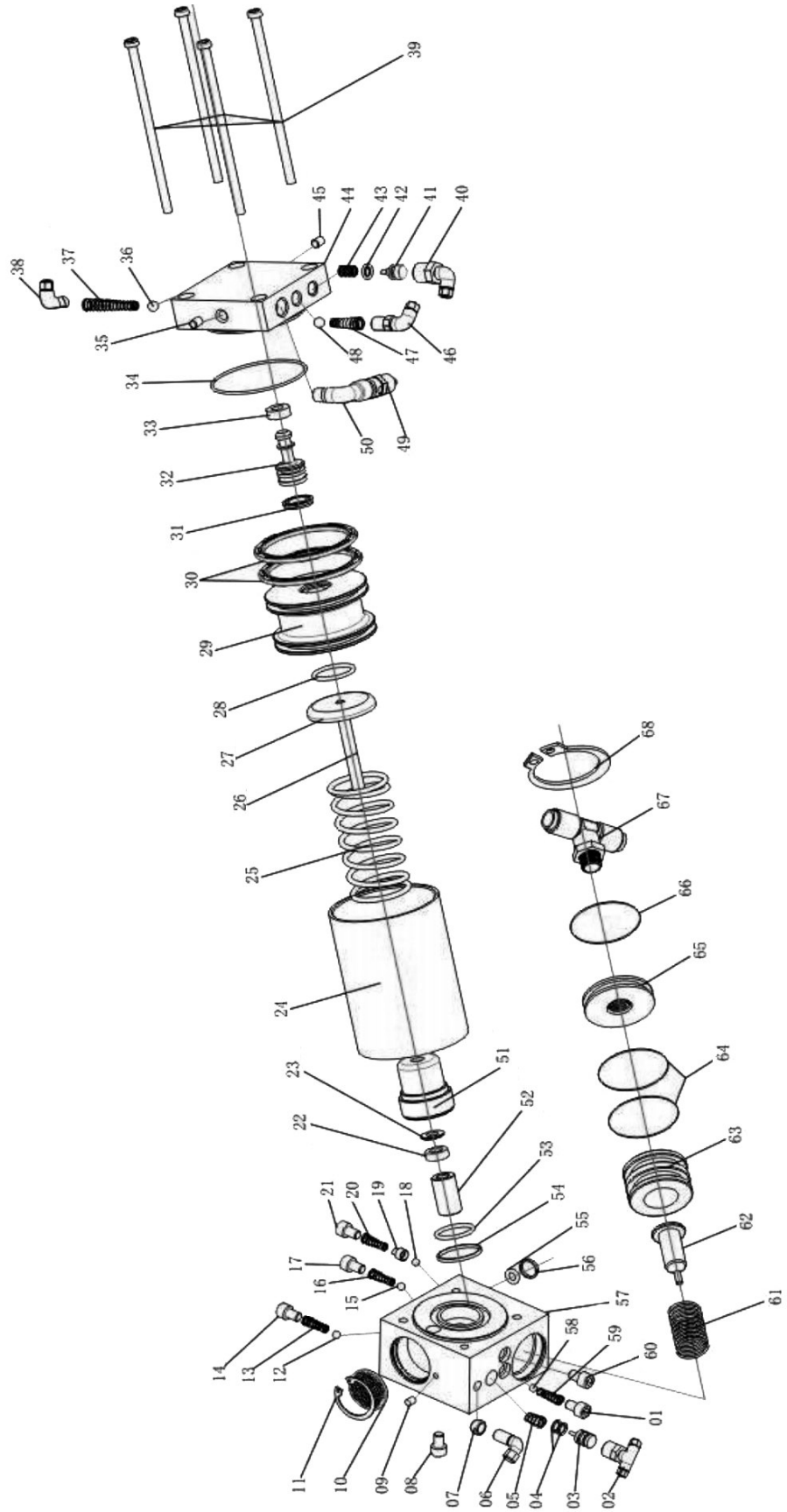

Fig. 23: Plano de repuestos 2 WWH 60000 PH

Dibujo de repuestos 3

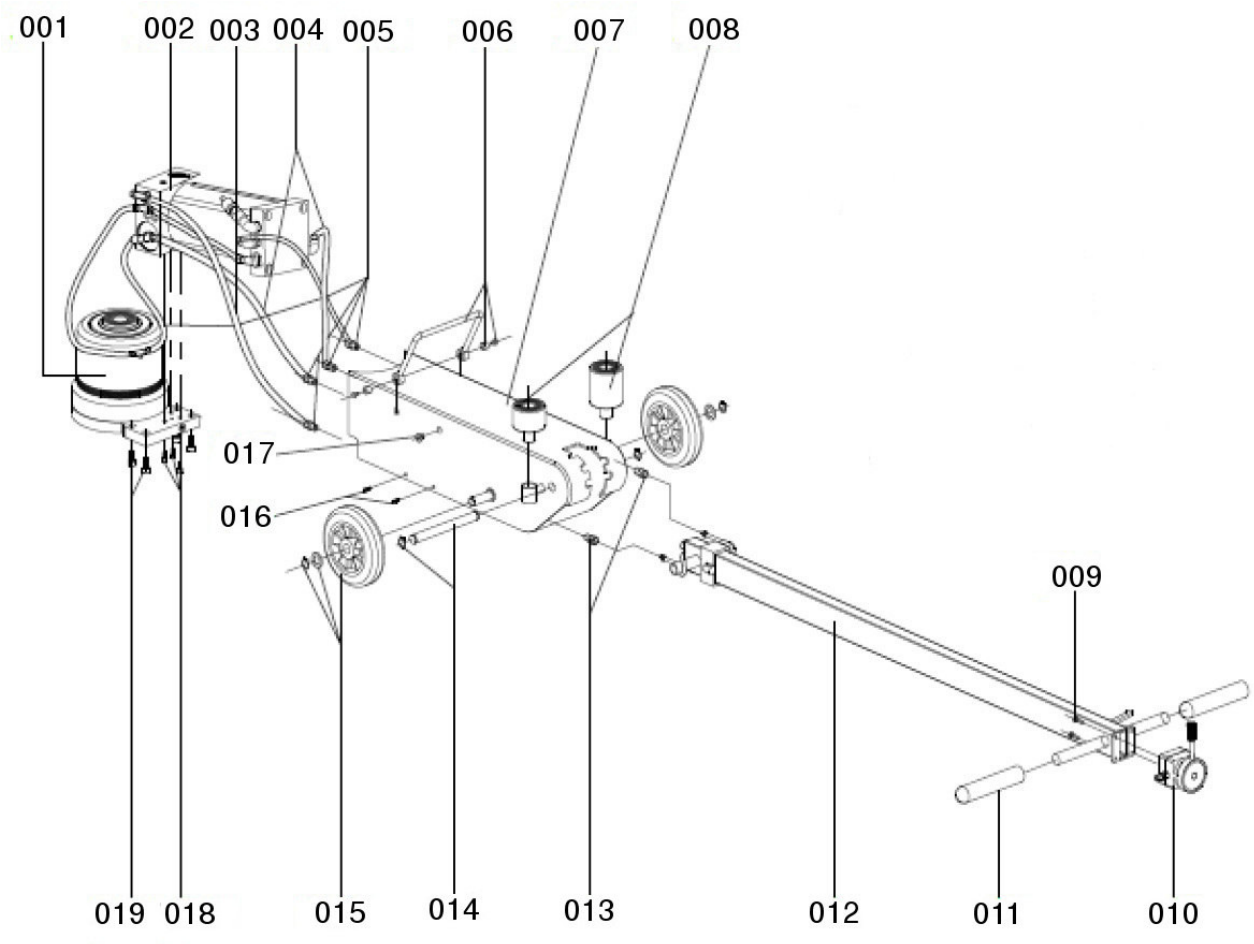

Fig. 24: Plano de repuestos 3 WWH 60000 PH

12 Declaración CE de conformidad

Según la directiva de máquinas 2006/42/EC Anexo II 1.A

Fabricante/empresa distribuidora: Stürmer Maschinen GmbH
Dr.-Robert-Pfleger-Str. 26
D-96103 Hallstadt

declara por la presente que el siguiente producto

Grupo de productos*: Unicraft® Werkstatttechnik

Tipo de máquina*: Gato de piso especial

Designación de la máquina*:	**Número de artículo*:**
WWH 40003 PH	6201131
WWH 50002 PH	6201130
WWH 60000 PH	6201112

Número de serie*: _____

Año de fabricación*: 20____

* rellene estos campos según la información de la placa de características

cumple con todas las disposiciones pertinentes de la Directiva antes mencionada, incluidas sus modificaciones vigentes en el momento de la declaración.

Se aplicaron las siguientes normas armonizadas:

DIN EN 1494	Gatos móviles o móviles y equipos de elevación asociados
DIN EN ISO 12100:2010	Seguridad de las máquinas - Principios generales para el diseño - Evaluación y reducción de riesgos

Responsable de la documentación: Kilian Stürmer, Stürmer Maschinen GmbH, Dr.-Robert-Pfleger-Str. 26, D-96103 Hallstadt

Hallstadt, 25.07 2018

_____
Kilian Stürmer
Director general

13 notas

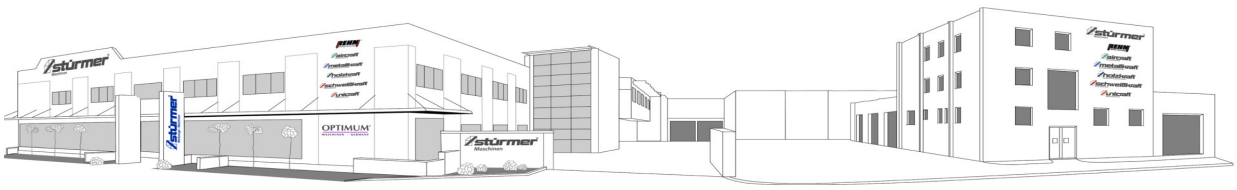
Stürmer
OPTIMUM